A Mur Maçonné

Porteur en LVL fixé sur la maçonnerie avec ancrage chimique ou cheville papillon

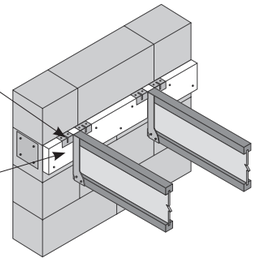

Nous vous conseillons de vérifier la fixation du porteur sur la maçonnerie par un ingénieur ou le fabricant d'ancrage chimique ou cheville papillon

B Mur Maçonné - Appui sur connecteur

225i simple: JHMI225/91
225i double: HJHMI225/180 (**)
240 simple: JHMI 240/66
240 double: HJHMI240/129 (**)
(avec des renforts d'âme)

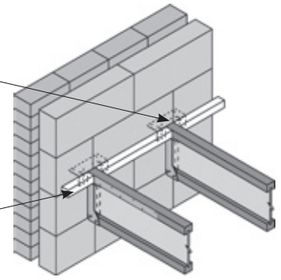

Support de panneau phériphérique de 38x38 mm, cloué aux membrures supérieures des solives 225i ou 240

** Des blocs de clouage (cloué ou vissé) entre les solives

C Appui Intermédiaire

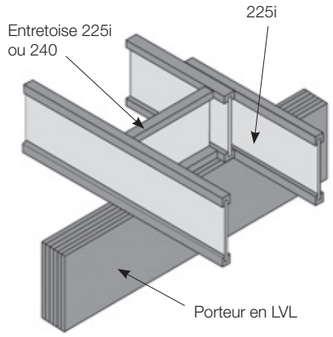

Minimum 90 mm d'appui
(45 mm en cas d'appui d'extrémité)

D Fixation en Pignon

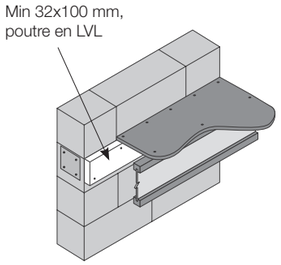

Toujours prévoir une ouverture de 10 mm entre le panneau en haut et la maçonnerie

E Planche de rive

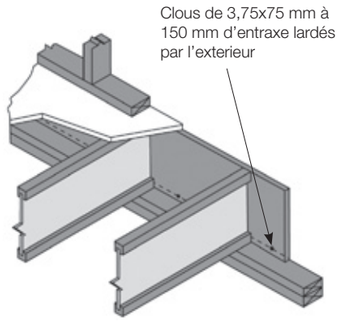

Fixer la planche de rive à chaque solive 225i ou 240 avec des clous 3,35x65 mm dans chaque membrure

F Assemblage de Trémie

Porteur de trémie double:
1 paire de clips à 400 mm d'entraxe et au maximum à 125 mm de chaque extrémité

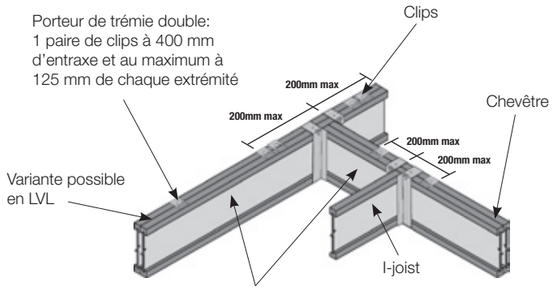

Utiliser des blocs de clouage (cloué of vissé) entre les solives et un renfort d'âme pour connecter la chevêtre sur la solive 225i ou 240

Solive sur chevêtre 225i ou 240 doublé:
1 paire de clips de part et d'autre du connecteur

Voir les détails des connecteurs de trémie au verso

G Assemblage d'une solive sur une poutre en acier

La plaque de support doit avoir au minimum la même largeur que la poutre en acier

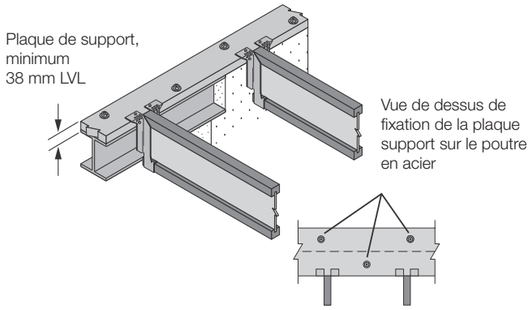

Fixation de la plaque de support
à la poutre d'acier selon les instructions
du fabricant des fixations

Pour plus d'informations sur les détails d'installation et les propriétés mécaniques des composants ou pour télécharger la dernière version du Guide Technique LP(r) SolidStart(tm) Européen, visiter notre site web LPCorp.com/EU ou contacter par email info@vanhoorebeke.com.

©2014 Louisiana-Pacific Corporation. Tous droits réservés. Louisiana-Pacific(r), LP(r) SolidStart(tm) sont des marques déposées et LPI™ et 225i(tm) des marques commerciales de Louisiana-Pacific Corporation. SFI est une marque déposée de Sustainable Forestry Initiative, Inc.; PEFC et son logo associé sont des marques de Programme for the Endorsement of Forest Certification; SIMPSON STRONG-TIE est une marque déposée de Simpson Strong-Tie Company, Inc.

Ce document a été établi sur base d'informations provenant du fabricant Louisiana Pacific Corporation de Nashville, TN, USA. van Hoorebeke Timber SA n'accepte dès lors aucune responsabilité pour les éventuelles conséquences de l'utilisation ou de l'interprétation de cette information, qui reste entièrement au compte et au risque de l'utilisateur. L'utilisateur est invité à consulter le site www.lpcorp.com pour toutes les informations récentes et supplémentaires.

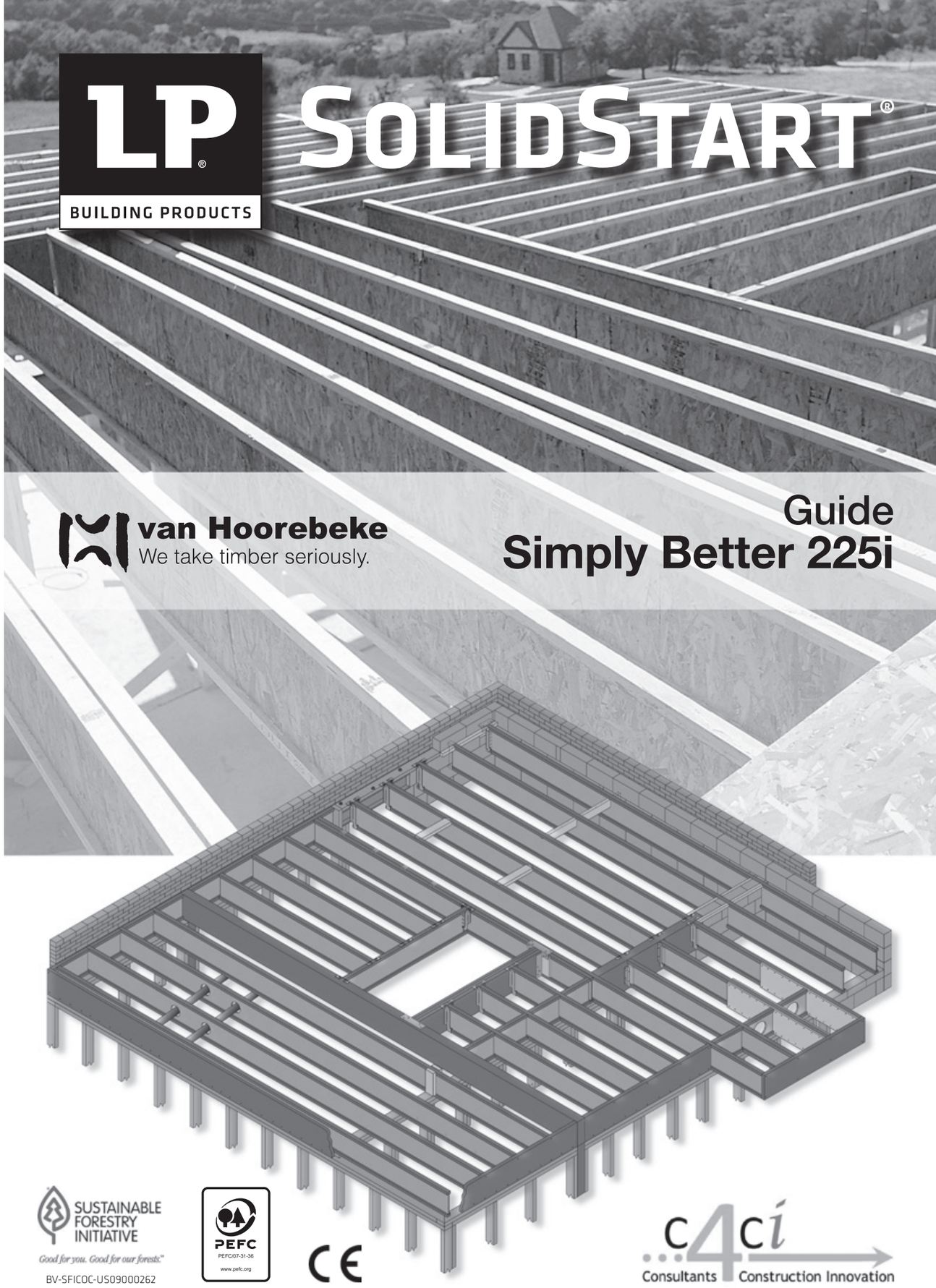

LP BUILDING PRODUCTS

SOLIDSTART®

van Hoorebeke
We take timber seriously.

Guide
Simply Better 225i

SUSTAINABLE FORESTRY INITIATIVE
Good for you. Good for our forests.
BV-SFICOC-US09000262

PEFC
PEFC/07-31-36
www.pefc.org

CE

c4ci
Consultants Construction Innovation

Tableau 1

Portées Libres de Solives de Plancher Résidentiel

Charge d'exploitation n'excédant pas 2,0 kN/m² (Catégorie d'Usage A)

CLASSE DE RESISTANCE	Classe de Service 1 & 2 - Portée Simple ou Double															
	Solive		Charges permanentes Gk (kN/m²) - Sans cloisons légères - Poids propre des solives inclus													
			Gk ≤ 0.55 kN/m² Plancher Léger - Sols souples, sans plafond					0.55 < Gk ≤ 0.75 kN/m² Plancher Léger avec Plafond					0.75 < Gk ≤ 2.00 kN/m² Plancher avec Chape ciment et Plafond				
	Largeur (mm)	Hauteur (mm)	Entraxe des solives (mm)													
			300	400	450	480	600	300	400	450	480	600	300	400	450	480	600
			Portée libre maximum (m)													
	89	**225i Plus**	**5,16**	**4,88**	**4,80**	**4,69**	**4,33**	**5,16**	**4,88**	**4,80**	**4,69**	**4,04**	**4,53**	**4,04**	**3,92**	**3,56**	**2,85**
C18	75	225	4,85	4,56	4,46	4,34	4,11	4,85	4,56	4,46	4,34	4,14	4,17	3,88	3,79	3,65	3,38
C24	75	225	5,10	4,83	4,75	4,65	4,41	5,10	4,83	4,75	4,65	4,43	4,39	4,08	4,00	3,90	3,62

* Doubler la solive lorsqu'elle se trouve en dessous d'une cloison légère.
* Calcul basé sur dimension calibrée

POUR PLUS DES DÉTAILS TECHNIQUE, VOIR LE GUIDE TECHNIQUE OU WWW.LPCORP.COM/EU

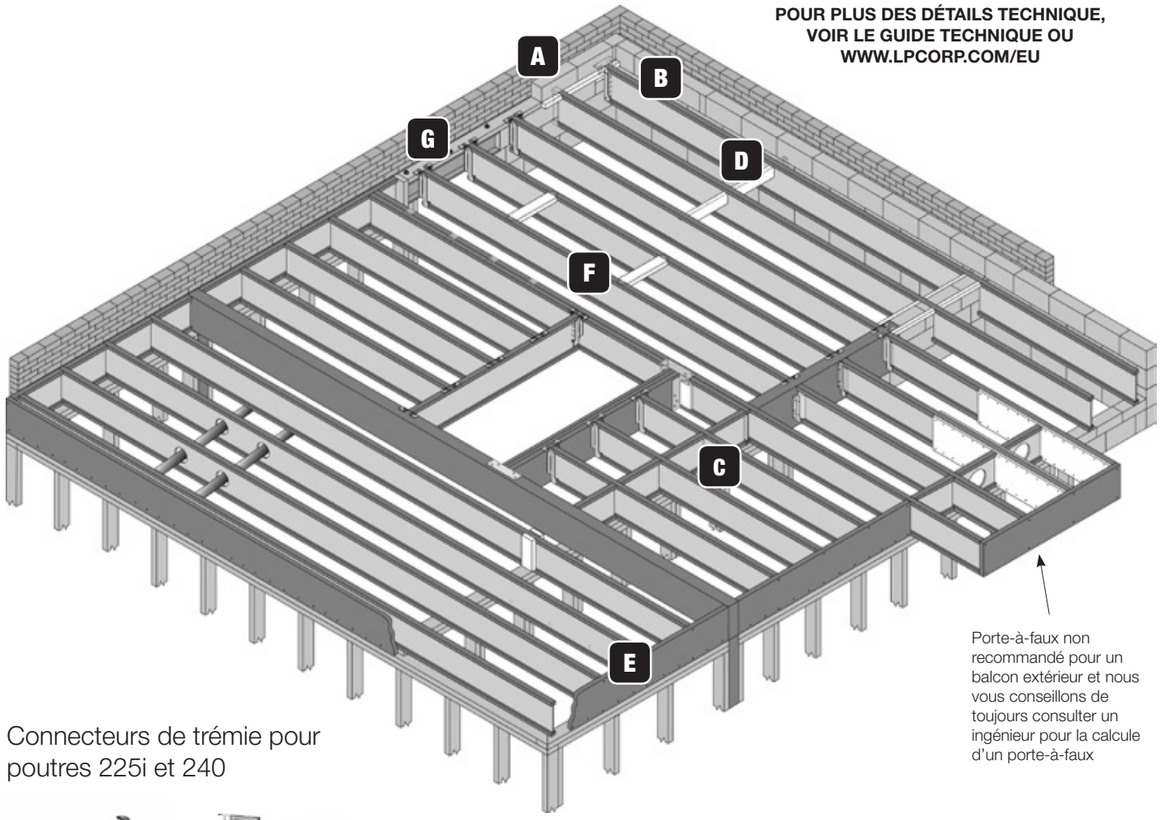

Porte-à-faux non recommandé pour un balcon extérieur et nous vous conseillons de toujours consulter un ingénieur pour la calcule d'un porte-à-faux

Connecteurs de trémie pour poutres 225i et 240

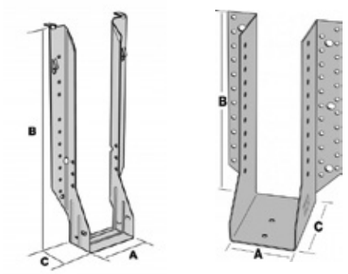

225i simple: ITSE224/92 ou IUSE224/92 (*)
225i double: HIU217/180 (*) (**)
240 simple: ITSE239/66 ou IUSE239/66 (*)
240 double: MIU 217/130 (*) (**)

(*) avec renforts d'âme
(**) avec blocs de clouage (cloué ou vissé) entre les solives

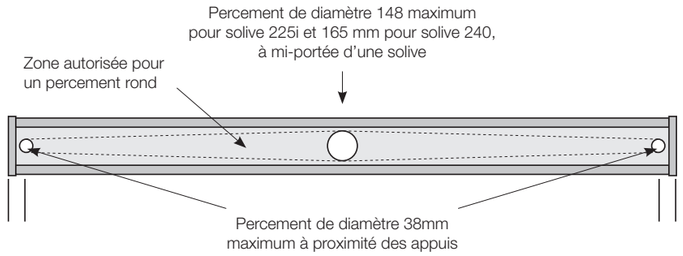

NOTE: La distance entre deux percements adjacents doit être d'au moins deux fois le diamètre du percement le plus grand bord a bord et au minimum de 300mm entre axes (voir le Guide Technique pour plus de détails sur les percements autorisés)

PERCER AVEC PRECAUTION ! EVITER LES DEBORDS DE COUPE ! NE PAS ENTAILLER LES MEMBRURES !

Figure 2 - Chevêtre supportant les Solives
(vue en plan)

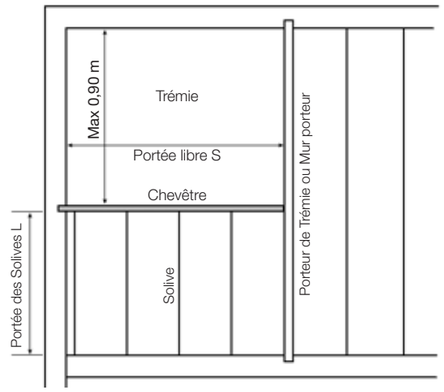

Figure 3 - Porteur de Trémie supportant le Chevêtre
(vue en plan)

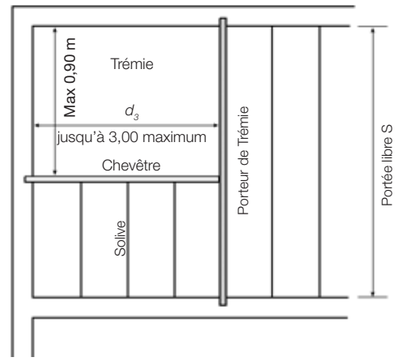

Tableau 2

Portées Libres de Chevêtres supportant des Solives et une Cloison légère

Charge d'exploitation n'excédant pas 2,0 kN/m²
(Catégorie d'Usage A)

Chevêtre	Plancher Léger avec Plafond - Classe de Service 1 & 2					
	Portée des Solives L(m)					
	1,00	2,00	3,00	4,00	4,88	5,16
	Portée libre maximum S(m)					
1x 89 x 225i Plus	2,92	2,08	1,49	1,16	0,97	0,92
2x 89 x 225i Plus	4,52	3,80	2,98	2,32	1,94	1,85
2x 38 x 225mm LVL S	4,25	3,66	3,30	3,05	2,89	2,84
3x 38 x 225mm LVL S	4,87	4,20	3,79	3,50	3,31	3,26
2x 45 x 225mm LVL S	4,50	3,88	3,50	3,23	3,06	3,01
3x 45 x 225mm LVL S	5,16	4,45	4,01	3,70	3,51	3,45
1x 75 x 225mm LVL S	4,23	3,65	3,29	3,04	2,87	2,83
2x 75 x 225mm LVL S	5,34	4,61	4,15	3,84	3,63	3,58

Tableau 3

Portées Libres de Porteur de Trémie supportant un Chevêtre et une Cloison légère

Charge d'exploitation n'excédant pas 2,0 kN/m²
(Catégorie d'Usage A)

Chevêtre	Plancher Léger avec Plafond - Classe de Service 1 & 2		
	Largeur de la Trémie d_3 (m)		
	1,00	2,00	3,00
	Portée libre maximum T(m)		
1x 89 x 225i Plus	2,08	1,50	1,09
2x 89 x 225i Plus	3,90	3,58	2,98
2x 38 x 225mm LVL S	3,75	3,49	3,29
3x 38 x 225mm LVL S	4,27	4,00	3,95
2x 45 x 225mm LVL S	3,95	3,90	3,49
3x 45 x 225mm LVL S	4,50	4,22	4,00
1x 75 x 225mm LVL S	3,73	3,47	3,19
2x 75 x 225mm LVL S	4,65	4,37	4,13

Tableau 4

Chevêtre	Plancher Léger avec Plafond - Classe de Service 1 & 2					
	Portée des Solives L(m)					
	1,00	2,00	3,00	4,00	4,43	4,76
	Portée libre maximum S(m)					
1x 63 x 240 LPI 20Plus	3,09	2,18	1,57	1,22	1,12	1,05
2x 63 x 240 LPI 20Plus	4,05	3,43	3,04	2,45	2,24	2,10
2x 38 x 240mm LVL S	4,56	3,93	3,55	3,28	3,19	3,12
3x 38 x 240mm LVL S	5,22	4,50	4,06	3,76	3,65	3,58
2x 45 x 240mm LVL S	4,80	4,14	3,74	3,45	3,36	3,29
3x 45 x 240mm LVL S	5,49	4,74	4,28	3,96	3,85	3,77
1x 75 x 240mm LVL S	4,52	3,90	3,52	3,26	3,16	3,10
2x 75 x 240mm LVL S	5,70	4,92	4,44	4,11	3,99	3,91
1x 89 x 240mm LVL S	4,80	4,14	3,74	3,45	3,36	3,29
2x 89 x 240mm LVL S	6,05	5,22	4,71	4,36	4,23	4,15

Note: Des blocs de clouage sont requis en cas d'assemblage sur un porteur 225i ou 240. Double LVL: fixer les plis avec 4 rangées de clous de 3.35x65mm à 300mm d'entraxe.

Triple LVL: fixer les plis avec 4 rangées de clous de 3.35x65mm à 200mm d'entraxe, en alternant de part et d'autre de la poutre.

Tableau5

Chevêtre	Plancher Léger avec Plafond - Classe de Service 1 & 2		
	Largeur de la Trémie d_3 (m)		
	1,00	2,00	3,00
	Portée libre maximum T(m)		
1x 63 x 240 LPI 20Plus	2,61	2,13	1,60
2x 63 x 240 LPI 20Plus	3,50	3,20	2,95
2x 38 x 240mm LVL S	3,99	3,72	3,50
3x 38 x 240mm LVL S	4,57	4,29	4,05
2x 45 x 240mm LVL S	4,20	3,93	3,70
3x 45 x 240mm LVL S	4,80	4,53	4,28
1x 75 x 240mm LVL S	3,96	3,70	3,48
2x 75 x 240mm LVL S	4,97	4,68	4,45
1x 89 x 240mm LVL S	4,20	3,91	3,70
2x 89 x 240mm LVL S	5,24	4,98	4,74

Note: Des blocs de clouage sont requis en cas d'assemblage sur un porteur 225i ou 240. Double LVL: fixer les plis avec 2 rangées de clous de 3.35x65mm à 600mm d'entraxe. Ajouter 8 clous de 3.35x65mm de part et d'autre du connecteur.

Triple LVL: fixer les plis avec 2 rangées de clous de 3.75x75mm à 600mm d'entraxe, en alternant de part et d'autre de la poutre. Ajouter 8 clous de 4.0x90mm de part et d'autre du connecteur.